적용규격
SPECIFICATION APPLIED

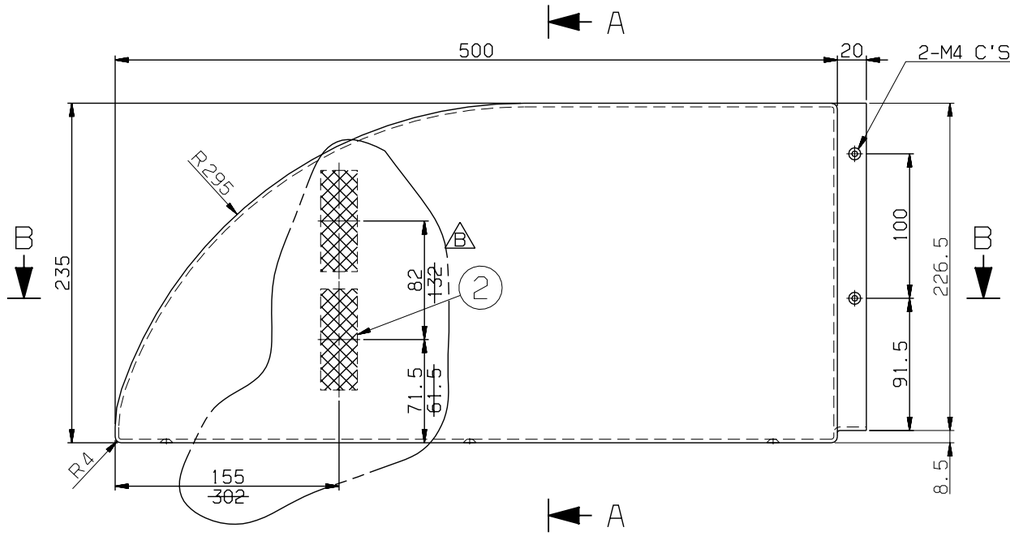

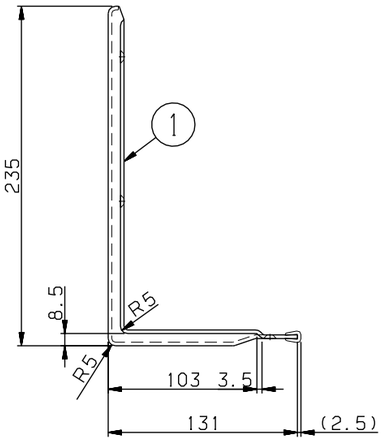

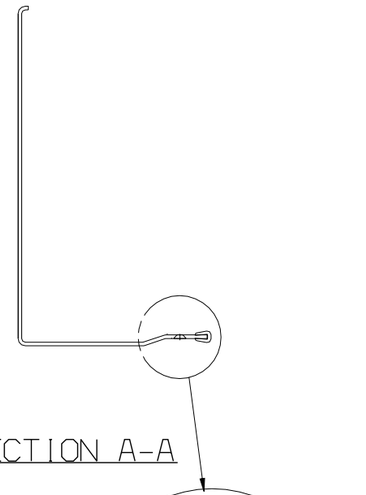

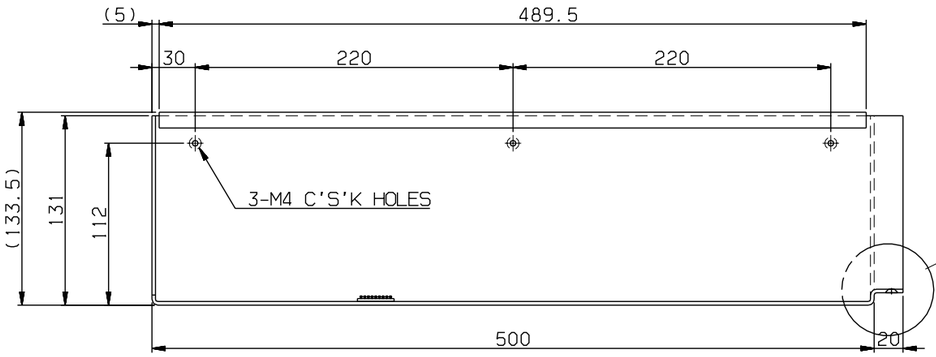

VIEW B-B

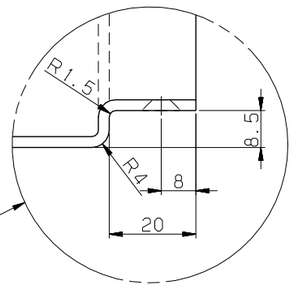

NOTE
1. A INTERIOR PANEL'S COLOR AND SURFACE SHALL BE MANUFACTURED AFTER SAMPLE'S APPROVAL BY CUSTOMER.
2. PART 2 SHALL BE SEALED WITH PART 1 AFTER INSTALLATION.

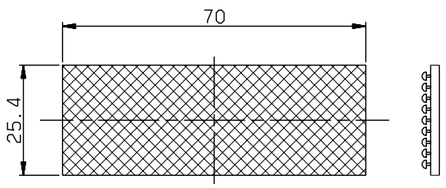

DETAIL #2
SCALE=1/1

치수	~ 40	2	4
	~ 30	2	3
	~ 10	1	1.5
	< 3	0.5	1
길이	~3150	-	7
	~1600	4	5
	~ 800	3	4
	~ 400	2	3
	~ 200	1.5	2
	~ 100	1	1.5
등급 GRADE		A	B
주조, 주강품 CASTING (±)			
~ 20M	8	14	24
~ 15M	7	12	21
~ 12M	6	10	18
~ 8M	5	8	14
~ 4M	4	6	11
~ 2M	3	4	8
~ 1M	2	3	6
~ 315	1	2	4
~ 120	1	2	3
~ 30	1	1	1
등급 GRADE		A	B	C
용접 구조물 WELDING (±)			
~ 20M	-	6.0	8.0
~ 15M	-	5.0	7.0
~ 12M	-	4.0	6.0
~ 8M	-	3.0	5.0
~ 4M	0.8	2.0	4.0
~ 2M	0.5	1.2	3.0
~ 1M	0.3	0.8	2.0
~ 315	0.2	0.5	1.2
~ 120	0.15	0.3	0.8
~ 30	0.1	0.2	0.5
3~6	0.05	0.1	0.2
등급 GRADE		A	B	C
기계 가공품 MACHINING (±)			
규정되지않은 일반공차표 GENERAL TOLERANCE			

기호 MARK	일자 DATE	변경내역 DETAIL OF REVISION(E.C ZONE)	설변번호 E.C NO.	설계 DGN	검도 CHK	승인 APP
BX2	2009.12.10	CHANGED DIMENSION.	3D5101-U060	Y.D.KIM	H.S.KIM	H.G.RYU
AX2	2009.04.30	CHANGED REMARK, PART #3	3D5101-U033	Y.D.KIM	H.S.KIM	H.G.RYU

품번 NO.	부품 번호 PART NO.	품명 DESCRIPTION	재질 MATERIAL	수량 Q'TY	중량 W.T	비고 REMARKS
3	RFP55020AN0-003	PROTECTOR EDGE	ASSY	1		L=489.5, RFP55090AN0
2	RFP55020AN0-002	DUAL_LOCK, FASTENER	ASSY	2		3M SJ-3551, L=70
1	RFP55020AN0-001	PANEL	FRP	1		T2.5

승인 APP	H.G.RYU 2008.10.15
검도 CHK	H.S.KIM 2008.10.15
설계 DGN	Y.D.KIM 2008.10.10
제도 DRG	S.H.SONG 2008.10.10

재질 MAT'L	ASSY
표면처리 G.W	
일반공차	MC B, WD B, CT B
SIZE	A2

품명 TITLE	COVER, INSIDE, TYPE A		
도면 번호 DRG. NO	RFP55020AN0	MS	Ver. 00 / Rev. -B
SCALE	1/3	매수 SHEET	1 of 1

참조번호 REF. NO.	FPP08366

HYUNDAI Rotem 현대로템주식회사

3D5101
RFP-
분-PRJT
접리번호

본 도면은 당사 재산으로서 허가없이 무단복사/배포 금지됨. PROPERTY OF ISSUING ENTITY. CANNOT BE DISTRIBUTED OR REPRODUCED WITHOUT AUTHORIZATION.

CATIA